Enregistreur de données Ethernet pour la mesure de température 16/8 canaux pour RTD, 24 bits

Nouveau !*

MSX-ilog-RTD

16/8 entrées différentielles

Pour RTD (Pt 100, Pt 1000)

Acquisition, visualisation et analyse à l'aide d'un seul système

Installation de logiciels superflue

Enregistrement automatique des valeurs mesurées (mémoire flash interne de 4 Go)

Switch Ethernet intégré | + 85 °C* / - 25 °C | + 85 °C* / - 40 °C sur demande | IP 65 | ARM®9 Technology | Mémoire flash de 4 Go, horloge temps réel

*Température de fonctionnement

RoHS 2002/95/CE

Pour plus d'informations : www.addi-data.com

L'enregistreur de données Ethernet MSX-ilog-RTD/TC dispose de 8 et 16 entrées différentielles pour capteurs de température à résistance (RTD, Pt100/Pt1000). Le paramétrage et la visualisation de la mesure se font via un site web intégré. Ainsi, il n'est pas nécessaire d'installer de logiciel supplémentaire. L'acquisi-tion des canaux, la visualisation ainsi que l'enregistrement des valeurs mesurées sont automatiques.

Caractéristiques techniques

- Processeur ARM®9 32 bits
- Mémoire de 4 Go, les données sont conservées en cas de pertes de tension
- Horloge temps réel pour conserver l'heure système lors de la déconnexion du système
- Boîtier en métal robuste et normé
- Mode Power Save : Réduction de la consommation lorsqu'aucune acquisition n'est en cours
- Entrée trigger numérique 24 V

Entrées analogiques

- Connecteur femelle M12, 8 broches
- 16/8 entrées différentielles pour RTD, 24 bits
- Fréquence d'acquisition max. 1 kHz

Acquisition

- Acquisition et enregistrement automatiques des valeurs mesurées
- Conversion en température (°C)
- Acquisition de canaux virtuels

Trigger

- Acquisition déclenchée par matériel ou logiciel
- Trigger matériel 24 V
- Trigger de seuil (Dépassement d'un niveau défini des entrées analogiques)
- Pre-Trigger en option (Enregistrement de valeurs mesu-rées avant l'événement trigger)
- Trigger de matériel externe, par ex. systèmes MSX-E

Fonctions d'alarme

- Limites supérieures et inférieurs de canaux
- Enregistrement de données dépendant de l'alarme
- Combinaison possible avec la fonction pre-trigger

Analyse

- Évaluation graphique des données acquises en ligne
- Export des données (xml, csv)

Sécurité

- LED d'affichage d'état pour des diagnostics d'erreur rapides
- Isolation galvanique
- Filtre en entrée
- Protection contre la surtension ± 40 V
- Surveillance interne de température

Applications

- Enregistreur de données
- Acquisition sur le long terme
- Surveillance d'infrastructures

Interfaces

- Entrée Trigger rapide de 24 V
- Commutateur Ethernet avec 2 ports
- Trigger In/Out
- Connexion 24 V et montage en cascade

Interfaces de communication

- Serveur web (configuration et monitoring)
- Serveur de données (TCP/IP ou UDP Socket) pour la transmission de valeurs acquises

Le plus : la combinaison avec des matériels externes

Les signaux Ethernet et d'alimentation peuvent être relayés d'un système MSX-ilog-RTD/-TC à des systèmes MSX-E par exemple. Ceux-ci sont alors en mesure de réagir en fonction des valeurs acquises par le MSX-ilog-RTD/-TC (via alarme ou trigger) en faisant l'acquisi-tion ou en commutant des signaux E/S déportés. Ceci permet de procéder à des tâches de surveillance ou de régulation.

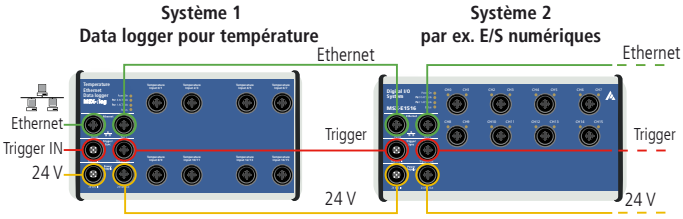

* Informations produit provisoires

Tél. : +33 3 88 23 71 57
Fax : +33 3 88 23 70 00
contact@addi-data.fr
www.addi-data.fr

ADDI-DATA®
SPIRIT OF EXCELLENCE

Spécifications*

Entrées analogiques

Nombre d'entrées :	16 ou 8 entrées différentielles pour RTD
Résolution :	24 bits
Isolation galvanique :	1000 V
Fréquence d'échantillonnage :	max. 1000 Hz

Enregistrement des données

RAM :	64 Mo
FLASH :	4 Mo pour données système
Enregistreur FLASH étendu :	4 Go (3,7 Go pour valeurs mesurées)
Horloge temps réel :	env. 4 semaines à 20 °C

Alimentation

Tension nominale :	24 V
Tension d'alimentation :	18-30 V
Isolation galvanique :	1000 V
Protection contre les inversions de polarité :	1 A max.
Connecteurs :	
Entrée 24 VDC :	1 x connecteur mâle M12 à 5 broches
Sortie 24 VDC :	1 x connecteur femelle M12 à 5 broches

Ethernet

Interface :	Ethernet selon la spécification IEEE802.3	
Nombre de ports :	2	
Longueur de câble :	150 m	maximum à CAT5E UTP
Largeur de bande :	10 Mbps 100 Mbps	auto-negotiation auto-negotiation
Protocole :	10Base-T 100Base-TX	IEEE802.3 compliant IEEE802.3 compliant
Isolation galvanique :	1000 V	
Adresse MAC :	00 :0F :6C :##:##:##, par appareil	
Connecteurs :	2 connecteurs femelle M12 à 4 broches, codé D pour le port 0 et le port1	

Trigger

Nombre d'entrées :	1 entrée trigger
Nombre de sorties :	1 sortie trigger
Filtre/Dispositifs de sécurité :	passe-bas/diode transil
Isolation galvanique :	1000 V
Tension nominale :	24 V externe
Tension d'entrée :	de 0 à 30 V
Courant d'entrée :	11 mA à 24 VDC, typique
Fréquence d'entrée (max.) :	2 MHz à 24 V
Connecteurs :	
Entrée Trigger :	1 connecteur mâle M12 à 5 broches
Sortie Trigger :	1 connecteur femelle M12 à 5 broches

Immunité aux interférences

Le produit est conforme à la directive européenne concernant la compatibilité électromagnétique (CEM). Les tests sont réalisés par un laboratoire certifié CEM en accord avec la norme de l'EN 61326 (IEC 61326). Les valeurs limites sont définies par la directive européenne concernant la compatibilité électromagnétique (CEM). Les rapports de test sont disponibles sur demande.

Propriétés du système

Interface :	Ethernet selon la spécification IEEE802.3
Dimensions (mm) :	220 x 140 x 50
Poids :	620 g
Protection :	IP 65
Consommation électrique :	150 mA ± 10 % typique en Idle/Powersave
Température de fonctionnement :	-25 °C à +85 °C (-40 °C à +85 °C sur demande)
Connecteurs pour capteurs	
Entrées analogiques :	8 connecteurs femelles M12 à 8 broches

Configurations requises

Navigateur standard (Internet Explorer, Firefox) avec Java à partir de la version 1.6.x

Propriétés

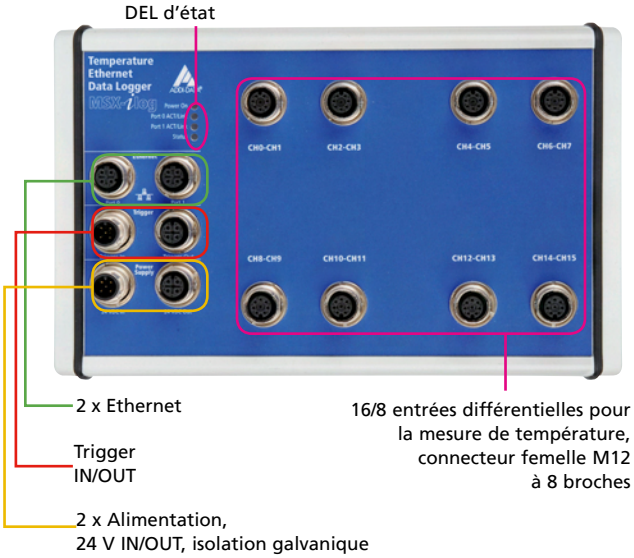

SC-M12-8-TC
Connecteur mâle M12 à 8 broches avec compensation de soudure à froid (CJC) intégrée.
Inclus dans la livraison!

Références de commande

MSX-ilog-RTD

Enregistreur de données Ethernet pour la mesure de température, 16/8 canaux pour RTD, 24 bits. Manuel technique inclus.

Versions

MSX-ilog-RTD-16 : pour 16 RTD
MSX-ilog-RTD-8 : pour 8 RTD

Câble de connexion

Alimentation
CMX-2x : Câble blindé, connecteur femelle M12 à 5 broches/extrémité ouverte, IP 65
CMX-3x : Pour le montage en cascade, câble blindé, connecteur femelle M12 à 5 broches/connecteur mâle, IP 65

Trigger
CMX-4x : Câble blindé, connecteur femelle M12 à 5 broches/extrémité ouverte, IP 65
CMX-5x : Pour le montage en cascade, câble blindé, connecteur femelle M12 à 5 broches/connecteur mâle, IP 65

Ethernet
CMX-6x : Câble CAT5E, connecteur mâle M12 codé D/connecteur RJ45
CMX-7x : Pour le montage en cascade, câble CAT5E, 2 x connecteur mâle M12 codé D

Compensation de soudure à froid
SC-M12-8-TC : Connecteur mâle M12 à 8 broches avec compensation de soudure à froid (CJC) intégrée, pour la connexion de thermocouples. (Inclus dans la livraison!)

Options

MSX-E 5V-Trigger : modification du niveau de l'entrée et de la sortie Trigger à 5 V MX-Clip, MX-Rail (à indiquer absolument lors de la commande !), **MX-Screw, PCMX-1x**

* Informations produit provisoires