Système PAC MSX-Box pour le bus CompactPCI

RoHS 2002/95/CE

- Système Programmable Automation Controller ouvert et transparent
- Outils de développement gratuits inclus
- Live DVD basé sur des programmes Open Source
- Système temps réel

PAC-System

Programmable Automation Controller

Les systèmes PAC sont principalement utilisés pour des applications de mesure, de commande ou de régulation industrielles, ainsi que pour la commande d'axes.

Ils effectuent plusieurs tâches de manière simultanée et déterministe.

Caractéristiques les plus importantes d'un système PAC :

- **Système compact et robuste**
- **Programmation libre**
- **Ethernet standard (TCP/IP)**
- **Carte d'unité centrale comme contrôleur de l'ensemble du système**
- **Plusieurs modules d'E/S**

Cap sur la liberté

Avec la MSX-Box-CPCI, vivez la liberté de choix au jour le jour :

- **Vous** choisissez les composants, que vous souhaitez utiliser dans le système PAC : la MSX-Box-CPCI est basée uniquement sur des technologies standard éprouvées comme le fond de panier CompactPCI. Liberté signifie que vous pouvez utiliser de multiples cartes E/S standard pour le bus CompactPCI.
- **Vous** décidez si et quand vous faites des mises à jour du système d'exploitation. En utilisant le système d'exploitation Linux avec l'extension RTAI temps réel, vous êtes libéré de l'obligation de mises à jour et vous économisez du temps et de l'argent.
- **Vous** avez un accès libre au logiciel jusqu'au code source du noyau. C'est-à-dire que vous pouvez faire des adaptations très profondes dans le système de mesure afin de l'optimiser au maximum.

Un vent nouveau pour votre application

Avec la MSX-Box-CPCI vous stimulez vos applications de mesure et de contrôle parce que vous utilisez un système qui s'adapte à vos besoins. Même les tâches de contrôle complexes se construisent facilement avec les outils livrés.

Très important : en cas d'urgence, la structure transparente de ce système PAC vous aide à intervenir rapidement et efficacement.

Grâce la philosophie de pérennité des produits ADDI-DATA vous sécurisez vos investissements sur le long terme.
De plus, la MSX-Box-CPCI est livrée avec des outils de développement gratuits, afin de limiter les coûts d'achat pour des séries.

Découvrez dès à présent comment élaborer votre application de demain : www.msx-box.com

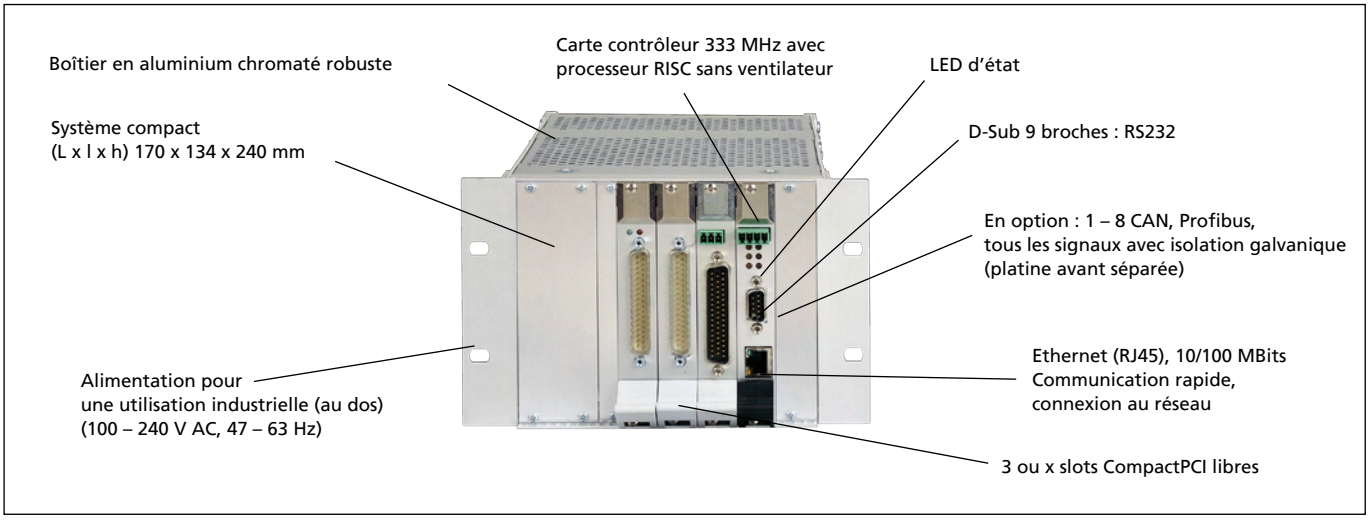

Tél. : +33 3 88 23 71 57
Fax : +33 3 88 23 70 00
contact@addi-data.fr
www.addi-data.fr

ADDI-DATA® SPIRIT OF EXCELLENCE

MSX-Box-CPCI-400

Carte contrôleur CompactPCI

Processeur RISC :	MIPS 64 bits, sans ventilateur
Tact :	333 MHz
Mémoire :	16 Mo Flash, 128 Mo SDRAM, option 256 Mo max.
Système d'exploitation :	Embedded RTAI Linux
Interfaces standard :	D-Sub 9 broches : 1 x RS232
Dispositifs de sécurité :	Entrée reset 24 V, «H» active; Sortie relais, programmation libre, contact de fermeture
En option :	Platine avant supplémentaire : D-Sub 25 broches : 1 – 8 CAN, maître/esclave, opto-isolé D-Sub 9 broches : 1 x Profibus/esclave, opto-isolé
Vitesse de transmission :	10/100 MBits

Bloc d'alimentation

Tension d'entrée :	100 V – 240 V, AC, 47 – 63 Hz (autres sur demande)
Tension de sortie :	5 V (selon le système)
Immunité aux interférences :	Protection contre les courts-circuits, surcharges et surtensions
Connexion :	Câble réseau, 2 m

Fond de panier CompactPCI avec 4 slots CompactPCI

Slots CompactPCI :	au total : 4 occupés : 1 x carte contrôleur CompactPCI libres : pour 3 autres cartes CompactPCI
Spécifications :	PCI selon la spécification PICMG rev. 2.1. PICMG2.0 R3.0 CPCI Core Specification V I/O +5V

MSX-Box-CPCI-xxxx

Comme MSX-Box-CPCI-400, avec fond de panier CompactPCI à x slots, dont x-1 slot libres pour des cartes CompactPCI

Bloc d'alimentation

Tension d'entrée :	100 V – 240 V, AC, 47 – 63 Hz (autres sur demande)
Tension de sortie :	5 V, 3,3 V, ±12 V (selon le système)
Immunité aux interférences :	Protection contre les courts-circuits, surcharges et surtensions
Connexion :	Câble réseau, 2 m

Fond de panier CompactPCI avec x slots CompactPCI

Nombre de slots CompactPCI	selon les besoins requis
	occupés : 1 x carte contrôleur CompactPCI, autres slots libres pour des cartes CompactPCI
Spécifications :	PCI selon la spécification PICMG Rev. 2.1. PICMG2.0 R3.0 CPCI Core Specification PICMG 2.6 Bridging Specification (si nécessaire) V I/O +5V

Pour MSX-Box-CPCI-400 et -xxxx

Support logiciel complet

Outils de développement gratuits (compilateur GNU, Cygwin, exemples dans le code source, …), Live DVD pour la MSX-Box avec environnement de développement

Boîtier

Matériau :	Aluminium chromaté
Dissipation de la chaleur :	via ventilateur, contrôlable
Température de fonctionnement :	0 – 60 °C
Surveillance de température :	état configuré à la livraison : 5 °C à 45 °C Seuil inférieur et supérieur programmable par logiciel. Le dépassement peut être surveillé. Résolution : 1 °C
Ouvertures frontales :	pour 3 cartes CompactPCI et 1 slot (MSX-Box-CPCI-400) pour x cartes CompactPCI et 1 slot (MSX-Box-CPCI-xxxx)
Dimensions du boîtier : (L x l x h)	170 x 134 x 240 mm (sans ventilateur) (MSX-Box-CPCI-400)
Poids :	env. 2,5 kg (Système standard MSX-Box-CPCI-400)
Affichage d'état :	6 LED, dont 4 disponibles librement

Accessoires, en option

Câble :	Câble Patch Ethernet, 2 m, blindé, Connecteur RJ45 (PC ↔ MSX-Box-CPCI)

Vous trouverez une large palette de cartes CompactPCI à partir de la page 240

Références de commande

MSX-Box-CPCI : Système PAC, outils de développement inclus (compilateur GNU, Cygwin, exemples dans le code source …) et manuel technique

Versions

MSX-Box-CPCI-400 : 4 slots CompactPCI (dont 1 slot occupé par une carte contrôleur; 3 slots libres)
MSX-Box-CPCI-xxxx : x slots CompactPCI (dont 1 slot occupé par une carte contrôleur; x slots libres)

Options

MSX-256MB : Extension de mémoire 256 Mo

MSX-Basis : Version de base pour les options MSX-CAN, MSX-Profibus, MSX RTSync
MSX-CAN-x : 1/2/4/8 x bus CAN, maître/esclave, isolation galvanique, câble en nappe FB-CPCI-CAN inclus
MSX-Profibus : 1 x Profibus, esclave,
FB-Profibus : câble en nappe FB-CPCI-Profi (S'il vous plaît commander séparément)
MSX-RTSYNC : pour la synchronisation de plusieurs MSX-Box, câble en nappe FB-CPCI-RTSync inclus

Sur demande : autres dimensions de boîtier