Carte d'entrées numériques, isolation galvanique
16 entrées numériques, 24 V, PCI Express

Nouveau !*

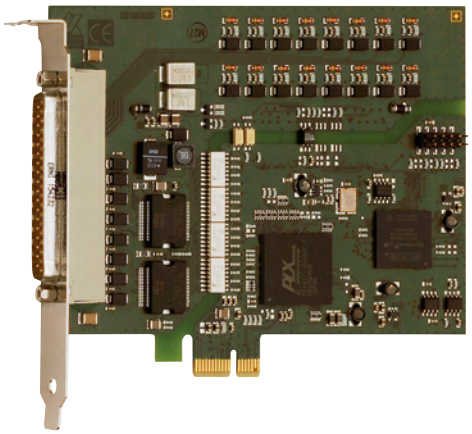

APCIe-1016

- Interface PCI Express
- 16 entrées numériques, 24 V
- Isolation galvanique 1000 V
- Filtres en entrée
- Protection contre les inversions de polarité
- Connexion via connecteur D-Sub

RoHS 2002/95/CE

Bus PCI
APCI-1016, page 168

Windows
Pilotes 64/32 bits

sur demande

Caractéristiques techniques

- Connecteur et logiciels compatibles avec la carte entrées numériques APCI-1016 pour le bus PCI

Entrées

- 16 entrées numériques opto-isolées, 24 V
- Protection contre les inversions de polarité
- Toutes les entrées sont filtrées

Sécurité

- Isolation galvanique 1000 V
- Ligne de fuite IEC 61010-1
- Protection contre les effets transitoires (burst), les pics de tension, les décharges électrostatiques et les interférences de haute fréquence

Applications

- Contrôle industriel d'E/S
- Couplage d'automates programmables
- Commutation de signaux
- Interface vers les relais électromécaniques
- Surveillance d'état (marche/arrêt) de moteurs, lampes...
- Interface vers les machines

Pilotes

Produit livré avec un CD-ROM contenant les pilotes et exemples de programmation suivants :

Pilotes standard pour :

- Linux
- Pilotes 32 bits pour Windows 8 / 7 / Vista / XP / 2000
- Pilotes 64 bits signés pour Windows 8 / 7 / XP
- Utilisation temps réel sous Linux et Windows sur demande

Sur demande :

Autres systèmes d'exploitation, compilateurs et exemples.

Tous les pilotes sont disponibles sur www.addi-data.fr, rubrique téléchargements

Dispositif de protection des entrées

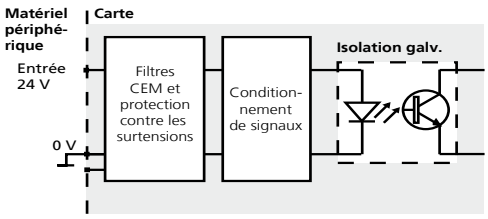

* Informations produit provisoires

Tél. : +33 3 88 23 71 57
Fax : +33 3 88 23 70 00
contact@addi-data.fr
www.addi-data.fr

ADDI-DATA®
SPIRIT OF EXCELLENCE

Spécifications*

Entrées numériques

Nombre d'entrées : (masse commune selon IEC 1131-2)	16
Isolation galvanique :	Via opto-coupleurs, 1000 V du PC à la périphérie
Tension nominale :	24 V
Courant d'entrée à 24 V :	2 mA typ.
Fréquence d'entrée maximale :	5 kHz à 24 V
Niveaux d'entrée logique :	U nominal : 24 V
UH max. :	30 V/courant 9 mA typ.
UH min. :	19 V/courant 2 mA typ.
UL max. :	14 V/courant 0.7 mA typ.
UL min. :	0 V/courant 0 mA typ.
Filtres/Circuits de protection :	Filtres en entrée, diodes transil, filtres RC, diodes Z, opto-coupleurs

Immunité aux interférences

Le produit est conforme à la directive européenne concernant la compatibilité électromagnétique (CEM). Les tests sont réalisés par un laboratoire certifié CEM en accord avec la norme de l'EN 61326 (IEC 61326). Les valeurs limites sont définies par la directive européenne concernant la compatibilité électromagnétique (CEM). Les rapports de test sont disponibles sur demande.

Configurations PC requises et conditions environnementales

Dimensions (mm):	149 x 99
Bus système :	selon la spécification PCI Express, Rev. 1.0a (PCI Express 1.0a)
Espace :	Slot PCI Express à 1, 4, 8 ou 16 voies
Tension d'alimentation :	+ 3.3 V du PC
Consommation en courant max. :	Entrées inactives 320 mA ± 10 %, typ. 8 entrées actives 400 mA ± 10 %, typ.
Connecteur en façade :	Connecteur mâle D-Sub à 37 broches
Température de fonctionnement :	0 à 60 °C (avec ventilation forcée)

Schéma synoptique simplifié

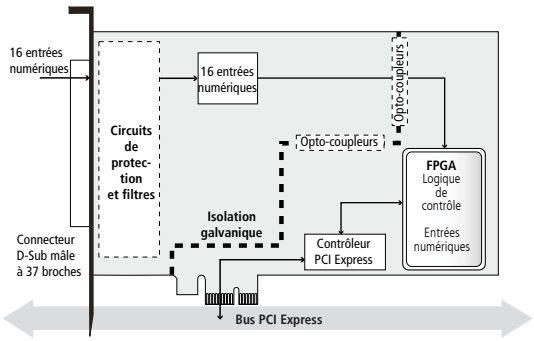

Brochage – connecteur D-Sub mâle

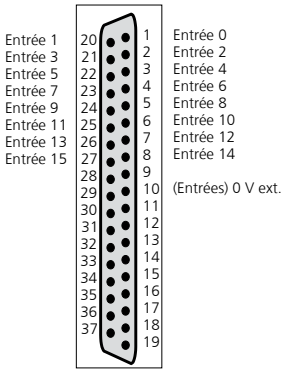

Connectique ADDI-DATA

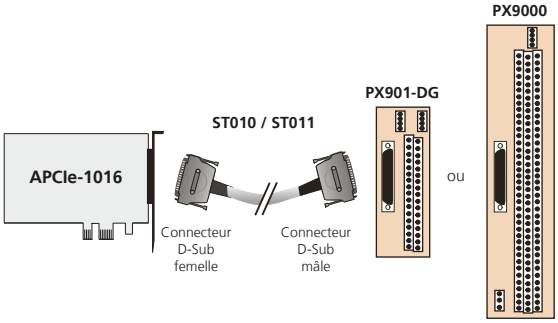

Références de commande

APCIe-1016

Carte d'entrées numériques, isolation galvanique, 16 entrées numériques, 24 V, pour PCI Express. Manuel et pilotes inclus.

Accessoires

PX901-D:	Bloc de jonction à vis, LED d'affichage d'état
PX901-DG:	Bloc de jonction à vis, LED d'affichage d'état, pour rail DIN
PX9000:	Bloc de jonction à vis à 3 étages, pour rail DIN, LED d'affichage d'état
ST010:	Câble rond, torsadé par paires, 2 m
ST011:	Câble rond, torsadé par paires, 5 m
ST010-S:	Comme ST010, pour courants élevés (alim. 24 V séparée)

* Informations produit provisoires