Carte relais, isolation galvanique, 8/16 relais, 8/16 entrées numériques, 24 V

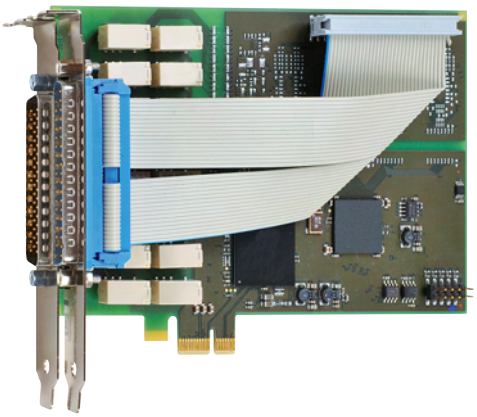

APCIe-2200

8 ou 16 sorties relais

Tension de commutation max. 200 VDC, 200 VAC

Courant de commutation max. 2 A

8/16 entrées numériques 24 V,
dont 7/15 entrées interruptibles

Isolation galvanique 1000 V

RoHS 2002/95/CE

Bus PCI
Page 174

Windows
Pilotes 64/32 bits

sur demande

LabVIEW™

LabWindows/CVI™

Caractéristiques techniques

Relais

- 8 ou 16 relais électromécaniques avec contact de commutation
- Tension de commutation max. pour les relais : 200 VDC, 200 VAC
- Puissance de commutation max. : 60 W, max. 2 A
- Temps d'établissement court
- Watchdog : Activation et désactivation via logiciel

Entrées numériques

- 8 ou 16 entrées, isolation galvanique, dont 7 ou 15 entrées interruptibles
- Tension d'entrée 24 V

Sécurité

- Compatibilité électromagnétique testée
- Lecture de l'état du watchdog possible
- Isolation galvanique des relais
- Ligne de fuite IEC 61010-1

Applications

- Contrôle numérique industriel des E/S
- Bancs de test automatiques
- Commutation de signal
- Interface pour le contrôle des relais
- Surveillance de l'état (marche/arrêt) de moteurs, lampes, etc
- Surveillance d'alarmes
- Interface vers les machines
- ...

Pilotes

Produit livré avec un CD-ROM avec les pilotes et exemples de programmation suivants :

Pilotes standard pour :

- Linux
- Pilotes 32 bits pour Windows 8 / 7 / Vista / XP / 2000
- Pilotes 64 bits signés pour Windows 8 / 7 / XP
- Utilisation temps réel sous Linux et Windows sur demande

Pilotes et exemples d'application pour les compilateurs et logiciels suivants :

- .NET
- Microsoft VC++ • Borland C++
- Visual Basic • Delphi
- LabVIEW • LabWindows/CVI

Sur demande :

Autres systèmes d'exploitation, compilateurs et exemples

Fonctions ADDIPACK :

- Digital input • Digital output
- Watchdog • Timer

Tous les pilotes sont disponibles sur **www.addi-data.fr**, rubrique Téléchargement.

Principe de fonction d'un relais

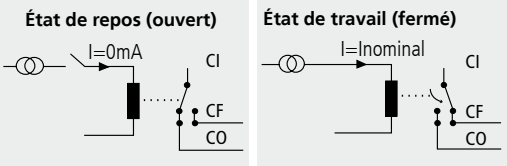

CI : contact inverseur
CF : contact à fermeture
CO : contact à ouverture

Tél. : +33 3 88 23 71 57
Fax : +33 3 88 23 70 00
contact@addi-data.fr
www.addi-data.fr

ADDI-DATA®
SPIRIT OF EXCELLENCE

Spécifications

Relais

Type de contact :	8/16 commutateurs
Tension de commutation max. :	200 VDC, 200 VAC
Courant de commutation max. :	2 A
Puissance de commutation max. :	60 W
Résistance du contact :	< 100 mΩ
Composition du contact :	plaqué or et argent
Temps d'établissement :	Max. 4 ms, typ. 2,5 ms
Temps de mise hors tension :	Max. 4 ms, typ. 0,9 ms
Durée de vie mécanique :	10^8 opérations
Durée de vie électrique :	10^5 opérations à charge nominale

Entrées numériques

Nombre d'entrées :	8/16, dont 7/15 entrées interruptibles
Isolation galvanique :	via opto-coupleur, 1000 V
Tension nominale :	24 V
Courant d'entrée :	5 – 8 mA
Retard du signal :	70 µs (à 24 V)
Fréquence d'entrée maximale :	10 kHz (à 24 V)

Timer

Réglage de l'horloge :	16 bits, programmable, de 1µs à 65535 s

Sécurité

Tension testée :	1000 V
Watchdog :	Pour la réinitialisation des sorties à „0": 12 bits, programmable, de 1 µs à 4095 s

Immunité aux interférences

Le produit est conforme à la directive européenne concernant la compatibilité électromagnétique (CEM). Les tests sont réalisés par un laboratoire certifié CEM en accord avec la norme de l'EN 61326 (IEC 61326). Les valeurs limites sont définies par la directive européenne concernant la compatibilité électromagnétique (CEM). Les rapports de test sont disponibles sur demande.

Configurations PC requises et conditions environnementales

Dimensions (mm) :	149 x 99
Bus système :	selon la spécification PCI Express, Rev. 1.0a (PCI Express 1.0a)
Espace :	Slot PCI Express à 1, 4, 8 ou 16 voies
Tension d'alimentation :	+ 3,3 V du PC
Consommation électrique max. :	1 A ±10 % (typ. APCIe-2200-16-16)
Connecteur en façade :	Connecteur mâle D-Sub à 50 broches
Connecteurs supplémentaires :	Connecteur mâle à 32 broches. APCIe-2200-16-8/APCIe-2200-16-16 : Connexion avec le câble en nappe fourni. Relie la carte à une équerre avec un connecteur mâle D-Sub à 37 broches. Pour la connexion au Bloc de jonction PX901-ZG.
Température de fonctionnement :	de 0 à 60 °C (avec ventilation forcée)

Schéma synoptique simplifié

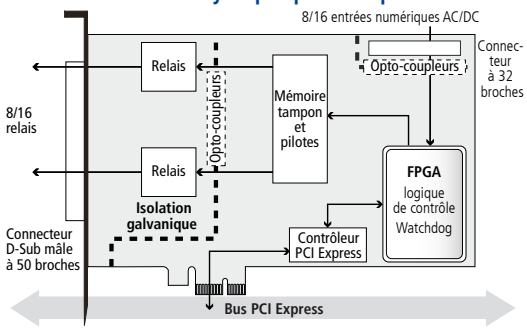

Brochage – connecteur mâle à 50 broches APCIe-2200-16-8 / APCIe-2200-16-16

Broche		Broche		Broche	
34	CO du relais 0	18	CF du relais 0	1	CI du relais 0
35	CO du relais 1	19	CF du relais 1	2	CI du relais 1
36	CO du relais 2	20	CF du relais 2	3	CI du relais 2
37	CO du relais 3	21	CF du relais 3	4	CI du relais 3
38	CO du relais 4	22	CF du relais 4	5	CI du relais 4
39	CO du relais 5	23	CF du relais 5	6	CI du relais 5
40	CO du relais 6	24	CF du relais 6	7	CI du relais 6
41	CO du relais 7	25	CF du relais 7	8	CI du relais 7
42	CO du relais 8	26	CF du relais 8	9	CI du relais 8
43	CO du relais 9	27	CF du relais 9	10	CI du relais 9
44	CO du relais 10	28	CF du relais 10	11	CI du relais 10
45	CO du relais 11	29	CF du relais 11	12	CI du relais 11
46	CO du relais 12	30	CF du relais 12	13	CI du relais 12
47	CO du relais 13	31	CF du relais 13	14	CI du relais 13
48	CO du relais 14	32	CF du relais 14	15	CI du relais 14
49	CO du relais 15	33	CF du relais 15	16	CI du relais 15
50	-			17	-

CO : contact à ouverture
CF : contact à fermeture CI : contact inverseur

Connectique ADDI-DATA

Exemple 1 : APCIe-2200-16-8/ APCIe-2200-16-16
- Connexion des sorties relais par le bloc de jonction PX8001
- Connexion des entrées numériques au bloc de jonction PX901-ZG par le câble en nappe

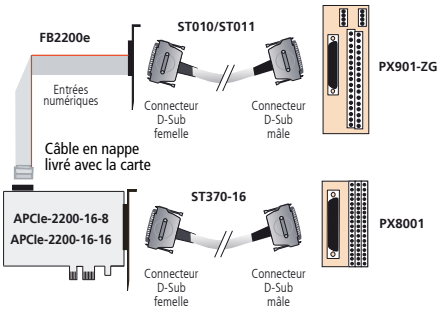

Exemple 2 : APCIe-2200-8/APCIe-2200-8-8/ APCIe-2200-16
Connexion des sorties relais et des entrées numériques au bloc de jonction par le connecteur en façade

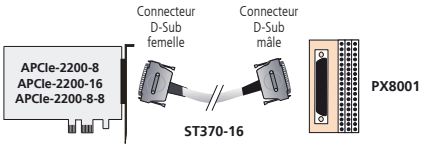

Bloc de jonction PX8001
et câble ST370-16

Références de commande

APCIe-2200

Carte relais, isolation galvanique, 8/16 sorties relais, 8/16 entrées numériques, 24 V. Manuel technique et pilotes inclus.

APCIe-2200-16-16 :	16 relais, 16 entrées numériques, avec câble en nappe pour la connexion des entrées numériques
APCIe-2200-16-8 :	16 relais, 8 entrées numériques, avec câble en nappe pour la connexion des entrées numériques
APCIe-2200-8-8 :	8 relais, 8 entrées numériques
APCIe-2200-16 :	16 relais
APCIe-2200-8 :	8 relais

Accessoires

PX8001 :	Bloc de jonction à vis à 3 étages
ST370-16 :	Câble rond blindé, 2 m
PX901-ZG :	Bloc de jonction à vis pour rail DIN
ST010 :	Câble rond, blindé, torsadé par paires, 2 m
ST011 :	Câble rond, blindé, torsadé par paires, 5 m