Carte d'entrées numériques, isolation galvanique, 16 entrées numériques, 24 V

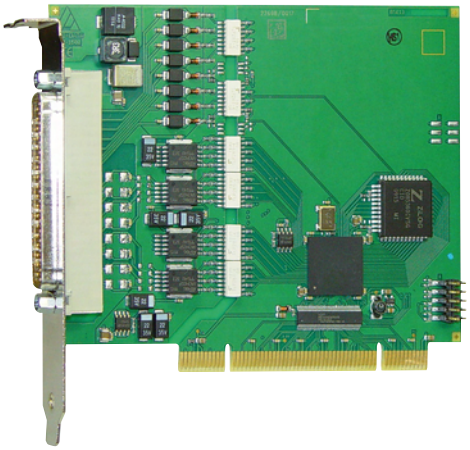

APCI-1016

16 entrées numériques, 24 V

Isolation galvanique 1000 V

Filtres en entrée

Protection contre les inversions de polarité

RoHS 2002/95/CE

PCI 32 bits

Windows
Pilotes 64/32 bits

LabVIEW™

LabWindows/CVI™

DIAdem

Caractéristiques techniques

- Interface PCI pour le bus de données 32 bits
- 16 entrées numériques opto-isolées, 24 V

Sécurité

- Isolation galvanique 1000 V
- Ligne de fuite IEC 61010-1
- Protection contre les inversions de polarité
- Toutes les entrées sont filtrées
- Protection contre les effets transitoires rapides (burst), les pics de tension, les décharges électrostatiques et les interférences de haute fréquence

Applications

- Contrôle industriel d'E/S
- Commutation de signaux
- Interface vers les relais électromagnétiques
- Bancs de test automatiques
- Surveillance d'état (marche/arrêt) de moteurs, lampes...
- Interface vers les machines
- ...

Dispositif de protection des entrées

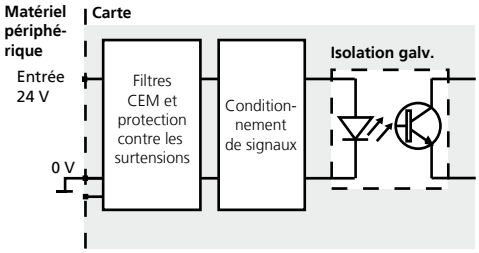

Pilotes

Produit livré avec un CD-ROM contenant les pilotes et exemples de programmation suivants :

Pilotes standard pour :

- Linux
- Pilotes 32 bits pour Windows 8 / 7 / Vista / XP / 2000
- Pilotes 64 bits signés pour Windows 8 / 7 / XP
- Utilisation temps réel sous Linux et Windows sur demande

Pilotes et exemples d'applications pour les compilateurs et logiciels suivants :

- .NET
- Microsoft VC++ • Borland C++
- Visual Basic • Delphi
- LabVIEW • LabWindows/CVI • DIAdem

Fonctions ADDIPACK :

Digital input

Sur demande :

Autres systèmes d'exploitation, compilateurs et exemples

Tous les pilotes sont disponibles sur **www.addi-data.fr**, rubrique Téléchargement.

Tél. : +33 3 88 23 71 57
Fax : +33 3 88 23 70 00
contact@addi-data.fr
www.addi-data.fr

ADDI-DATA®
SPIRIT OF EXCELLENCE

Spécifications

Entrées numériques

Nombre d'entrée :	16
Isolation galvanique :	Via opto-coupleur, 1000 V du PC vers les périphériques
Tension nominale :	24 V
Courant d'entrée à U nominal :	6 mA typ.
Niveau d'entrée logique :	U nominal : 24 V
UH max. :	30 V/courant 9 mA typ.
UH min. :	19 V/ courant 2 mA typ.
UL max. :	14 V/ courant 0,7 mA typ.
UL min. à tension nominale :	0 V/ courant 0 mA typ.
Retard du signal :	70 µs
Fréquence d'entré maximale :	5 kHz, à tension nominale

Immunité aux interférences

Le produit est conforme à la directive européenne concernant la compatibilité électromagnétique (CEM). Les tests sont réalisés par un laboratoire certifié CEM en accord avec la norme de l'EN 61326 (IEC 61326). Les valeurs limites sont définies par la directive européenne concernant la compatibilité électromagnétique (CEM). Les rapports de test sont disponibles sur demande.

Configurations PC requises et conditions environnementales

Dimensions (mm) :	131 x 99 mm
Bus système :	PCI 32 bits 3,3/5 V selon la spécification 2.1 (PCISIG)
Espace :	1 slot PCI
Tension d'alimentation :	+5 V, ± 5 % du PC
Consommation en courant max. :	(+5 V du PC) 190 mA ± 10 mA typ.
Connecteur en façade :	Connecteur mâle D-Sub à 37 broches
Température de fonctionnement :	0 à 60 °C (avec ventilation forcée)

Schéma synoptique simplifié

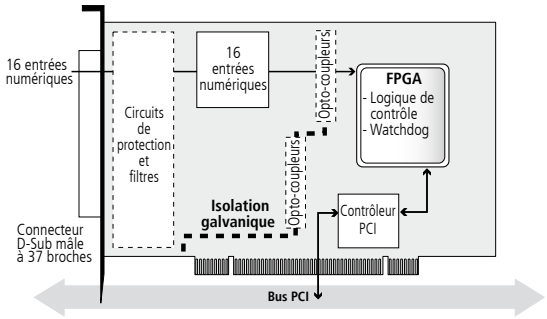

Brochage – connecteur D-Sub mâle 37 broches

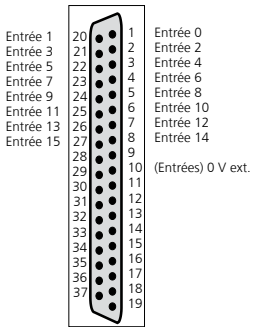

Connectique ADDI-DATA

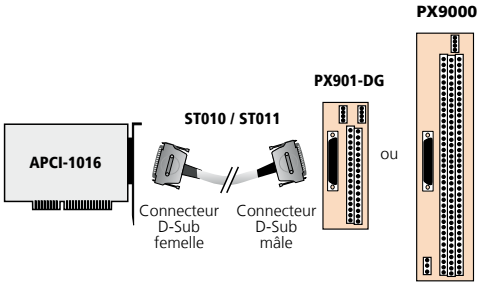

APCI-1016
Blocs de jonction PX9000 et PX901-DG
avec câble ST010

Références de commande

APCI-1016

Carte d'entrées numériques, isolation galvanique, 16 entrées numériques, 24 V. Manuel technique et pilotes inclus

Accessoires

PX901-D : Bloc de jonction à vis, LED d'affichage d'état
PX901-DG : Bloc de jonction à vis, LED d'affichage d'état, pour rail DIN
PX9000 : Bloc de jonction à vis à 3 étages pour rail DIN, LED d'affichage d'état
ST010 : Câble rond, blindé, torsadé par paires, 2 m
ST011 : Câble rond, blindé, torsadé par paires, 5 m