Carte relais, isolation galvanique, 8/16 relais, 8/16 entrées numériques, 24 V

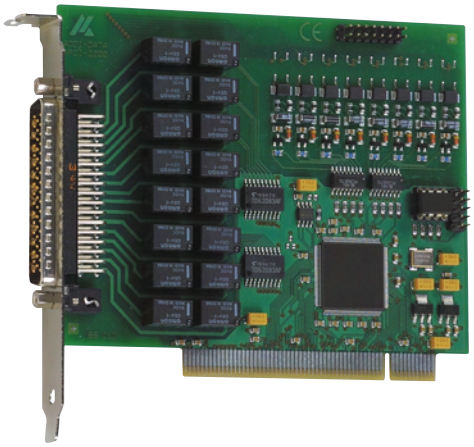

APCI-2200

PCI 5 V

8 ou 16 sorties relais

Tension de commutation max. 60 VDC, 48 VAC,
Courant de commutation max 1 A

8 entrées numériques 24 V

Isolation galvanique 1000 V

RoHS 2002/95/CE

PCI 32 bits

Bus PCI EXPRESS Page 136

Windows
Pilotes 64/32 bits

LabVIEW™

LabWindows/CVI™

DIAdem

Caractéristiques techniques

- PCI 5 V

Relais

- 8 ou 16 relais électromécaniques avec contacts de commutation
- Tension de commutation max. pour les relais : 60 VDC, 48 VAC
- Puissance de commutation max. : 30 W, max. 1 A
- Temps d'établissement court
- Watchdog : Activation et désactivation via logiciel

Entrées numériques

- 8 entrées, isolation galvanique,
- Tension d'entrée : 12-24 V (DC)

Sécurité

- Compatibilité électromagnétique testée
- Lecture de l'état du watchdog possible
- Isolation galvanique des relais
- Ligne de fuite IEC 61010-1

Applications

- Contrôle numérique industriel des E/S
- Bancs de test automatiques
- Commutation de signal
- Interface pour le contrôle des relais
- Surveillance de l'état (marche/arrêt) de moteurs, lampes, etc
- Surveillance d'alarmes
- Interface vers les machines
- ...

Pilotes

Produit livré avec un CD-ROM contenant les pilotes et exemples de programmation suivants :

Pilotes standard pour :

- Linux
- Pilotes 32 bits pour Windows 8 / 7 / Vista / XP / 2000
- Pilotes 64 bits signés pour Windows 8 / 7 / XP
- Utilisation temps réel sous Linux et Windows sur demande

Pilotes et exemples d'applications pour les compilateurs et logiciels suivants :

- .NET
- Microsoft VC++ • Borland C++
- Visual Basic • Delphi
- LabVIEW • LabWindows/CVI • DIAdem

Fonctions ADDIPACK :

- Digital input • Digital output • Watchdog

Sur demande :

Autres systèmes d'exploitation, compilateurs et exemples

Tous les pilotes sont disponibles sur **www.addi-data.fr**, rubrique Téléchargement.

Principe de fonction des relais

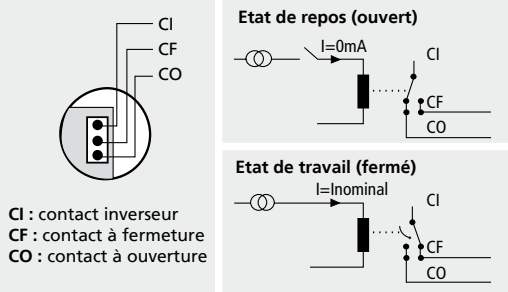

CI : contact inverseur
CF : contact à fermeture
CO : contact à ouverture

Tél. : +33 3 88 23 71 57
Fax : +33 3 88 23 70 00
contact@addi-data.fr
www.addi-data.fr

ADDI-DATA
SPIRIT OF EXCELLENCE

Spécifications

Relais

Types de contact :	8/16 commutateurs
Tension de commutation max. :	60 VDC, 48 VAC
Courant de commutation max. :	1 A
Puissance de commutation max. :	30 W
Résistance du contact :	< 100 mΩ
Composition du contact :	plaqué or et argent
Temps d'établissement :	Max. 5 ms, typ. 2,5 ms
Temps de mise hors tension :	Max. 5 ms, typ. 0,9 ms
Durée de vie mécanique :	5 x 10^6 opérations
Durée de vie électrique :	10^5 opérations à charge nominale

Entrées numériques

Nombre d'entrées :	8
Isolation galvanique :	via opto-coupleur, 1000 V
Tension nominale :	12 - 24 V (DC)
Courant d'entrée entre 12 et 24 V (DC) :	5 - 8 mA
Retard du signal :	70 µs (à 24 V)
Fréquence d'entrée maximale :	5 kHz (à 24 V)

Watchdog

Réglage de l'horloge :	de 20 ms à 5 s en pas de 20 ms

Sécurité

Tension testée :	1000 V
Watchdog :	8 bits, programmable, de 20 ms à 5 s en pas de 20 ms

Immunité aux interférences

Le produit est conforme à la directive européenne concernant la compatibilité électromagnétique (CEM). Les tests sont réalisés par un laboratoire certifié CEM en accord avec la norme de l'EN 61326 (IEC 61326). Les valeurs limites sont définies par la directive européenne concernant la compatibilité électromagnétique (CEM). Les rapports de test sont disponibles sur demande.

Configurations PC requises et conditions environnementales

Dimensions (mm) :	131 x 99
Bus système :	PCI 32 bits 5 V selon la spécification 2.1 (PCISIG)
Espace :	1 Slot PCI
Tension d'alimentation :	+5 V, ± 5 % du PC
Consommation électrique :	550 mA ± 10 % typ. (APCI-2200-16-8)
Connecteur en façade :	Connecteur D-Sub mâle à 50 broches
Connecteurs supplémentaires :	Connecteur mâle à 16 broches. APCI-2200-16-8 : Connexion avec le câble en nappe FB2200-3 fourni. Relie la carte à une équerre avec un connecteur mâle D-Sub à 37 broches. Pour la connexion au bloc de jonction PX901-ZG.
Température de fonctionnement :	0 à 60 °C (avec ventilation forcée)

Bloc de jonction PX8001 avec câble ST370-16

Schéma synoptique simplifié

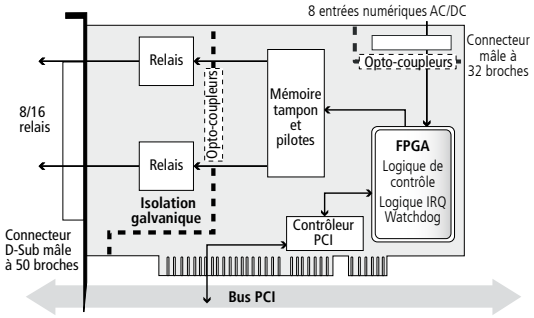

Connecteur D-Sub mâle à 50 broches APCI-2200-16-8

Broche		Broche			Broche	
34	CO du relais 0	18	CF du relais 0	1	CI du relais 0	1
35	CO du relais 1	19	CF du relais 1	2	CI du relais 1	2
36	CO du relais 2	20	CF du relais 2	3	CI du relais 2	3
37	CO du relais 3	21	CF du relais 3	4	CI du relais 3	4
38	CO du relais 4	22	CF du relais 4	5	CI du relais 4	5
39	CO du relais 5	23	CF du relais 5	6	CI du relais 5	6
40	CO du relais 6	24	CF du relais 6	7	CI du relais 6	7
41	CO du relais 7	25	CF du relais 7	8	CI du relais 7	8
42	CO du relais 8	26	CF du relais 8	9	CI du relais 8	9
43	CO du relais 9	27	CF du relais 9	10	CI du relais 9	10
44	CO du relais 10	28	CF du relais 10	11	CI du relais 10	11
45	CO du relais 11	29	CF du relais 11	12	CI du relais 11	12
46	CO du relais 12	30	CF du relais 12	13	CI du relais 12	13
47	CO du relais 13	31	CF du relais 13	14	CI du relais 13	14
48	CO du relais 14	32	CF du relais 14	15	CI du relais 14	15
49	CO du relais 15	33	CF du relais 15	16	CI du relais 15	16
50	-			17	-	17

CO : contact à ouverture
CF : contact à fermeture CI : contact inverseur

Connectique ADDI-DATA

Exemple 1 : APCI-2200-16-8
- Connexion des sorties relais via bloc de jonction PX8001
- Connexion der entrées numériques par câble en nappe via bloc de jonction à vis PX901-ZG

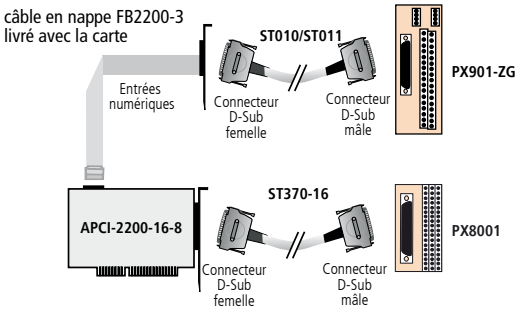

Exemple 2 : APCI-2200-8-8, APCI-2200-8, APCI-2200-16 connexion des sorties relais et des entrées numériques via connecteur frontal vers un bloc de jonction à vis

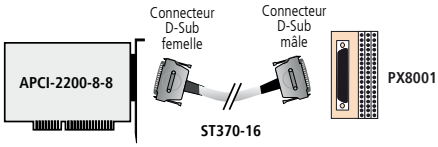

Références de commande

APCI-2200

Carte relais, isolation galvanique, 8/16 sorties relais, 8/16 entrées numériques, 24 V. Manuel technique et pilotes inclus.

APCI-2200-16-8 :
16 relais, 16 entrées numériques, avec câble en nappe pour la connexion des entrées numériques, PCI 5 V

APCI-2200-8-8 : 8 relais, 8 entrées numériques, 24 V, PCI 5 V

APCI-2200-16 : 16 relais, PCI 5 V

APCI-2200-8 : 8 relais, PCI 5 V

Accessoires

PX8001 : Bloc de jonction à vis à 3 étages, 50 broches, pour rail DIN

ST370-16 : Câble rond blindé, 2 m

PX901-ZG : Bloc de jonction à vis pour rail DIN