Carte entrées analogiques, isolation galvanique, 4 entrées différentielles, 16 bits

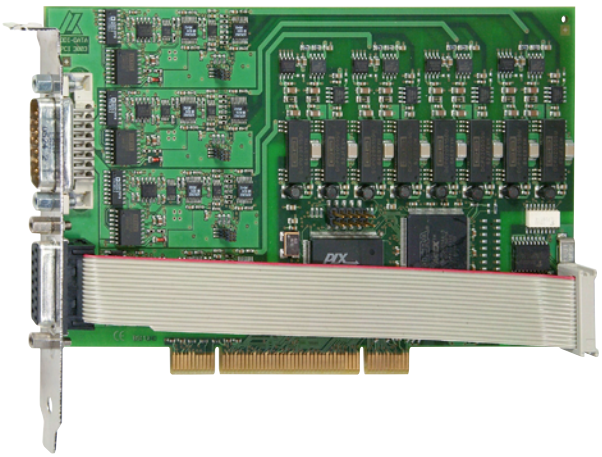

APCI-3003

PCI 3,3 V ou 5 V

Isolation galvanique entre les canaux

4 entrées différentielles, résolution 16 bits

Acquisition simultanée sur tous les canaux

Taux d'échantillonnage de 400 kHz par canal

DMA PCI, amplification programmable

Fonctions trigger

8 E/S numériques opto-isolées, 24 V

RoHS 2002/95/CE

PCI 32 bits

Windows
Pilotes 64/32 bits

LabVIEW™

LabWindows/CVI™

Solutions individuelles, adaptées à vos besoins. Modification du matériel, du logiciel, du firmware, de PLD, etc Contactez-nous !

La carte rapide APCI-3003 à entrées analogiques vous permet de faire des acquisitions avec des fréquences d'échantillonnage élevées tout en convertissant simultanément 4 canaux. La carte possède 4 entrées différentielles et chaque canal dispose de son propre convertisseur A/N. Les 4 entrées sont équipées d'une isolation galvanique jusqu'à 1000 V.

Caractéristiques techniques

- PCI 3,3 V ou 5 V

Entrées analogiques

- 4 entrées différentielles
- Résolution 16 bits
- Fréquence d'échantillonnage : 400 kHz par entrée
- Conversion simultanée de 4 canaux
- Plages d'entrée : 0-10 V, ± 10 V, 0-5 V, ± 5 V, 0-2 V, ± 2 V, 0-1 V, ± 1 V programmable librement via logiciel pour chaque canal
- Entrée courant : 0-20 mA (option), combinaison possible avec des entrées
- Amplification PGA x1, x2, x5, x10 programmable librement via logiciel pour chaque canal

Acquisition analogique

- Différents modes d'entrée pour l'acquisition analogique :
  1) Mode simple
  2) Mode scan
  3) Mode séquence
  4) Mode autorefresh
- Fonctions Trigger :
  Trigger logiciel ou trigger externe : l'acquisition analogique (simple ou séquence) est déclenchée par la commutation du signal de 0 V à 24 V sur l'entrée numérique.
- Mémoire FIFO (pour 512 valeurs analogiques)
- DMA PCI

E/S numériques

- Les E/S numériques 24 V permettent un bon rapport signal/bruit et une grande distance entre le donneur de signal et le système d'acquisition de données
- 4 entrées numériques, 24 V, opto-isolées
- 4 sorties numériques, 24 V, opto-isolées

Timer

- 1, 12 bits
- Timer comme compteur temporel cyclique

Sécurité

- Pour plus de protection dans les environnements industriels perturbés
- Isolation galvanique 1000 V
- Ligne de fuite IEC 61010-1
- Protection contre les surtensions ±40 V
- Protection contre les interférences de haute fréquence
- Filtres en entrée
- Filtrage de l'alimentation du PC

Applications

- Contrôle de processus industriels
- Mesure et surveillance industrielles
- Acquisition de données multi-canal
- Contrôle de processus chimiques
- Automatisation d'usine
- Acquisition de données des capteurs
- Équipements de laboratoires
- Mesure de courant
- Instrumentation

Pilotes

Produit livré avec un CD-ROM contenant les pilotes et exemples de programmation suivants :

Pilotes standard pour :

- Linux
- Pilotes 32 bits pour Windows 8 / 7 / Vista / XP / 2000
- Pilotes 64 bits signés pour Windows 8 / 7 / XP
- Utilisation temps réel sous Linux et Windows sur demande

Pilotes et exemples pour les compilateurs et logiciels suivants :

- .NET
- Microsoft VC++ • Borland C++
- Visual Basic • Delphi
- LabVIEW • LabWindows/CVI

Fonctions ADDIPACK :

Analog input • Digital input • Digital output • Timer

Sur demande :

Autres systèmes d'exploitation, compilateurs et exemples

Tous les pilotes sont disponibles sur **www.addi-data.fr**, rubrique Téléchargement.

Tél. : +33 3 88 23 71 57
Fax : +33 3 88 23 70 00
contact@addi-data.fr
www.addi-data.fr

ADDI-DATA®
SPIRIT OF EXCELLENCE

Spécifications

Entrées analogiques

Nombre d'entrées :	4 entrées différentielles
Résolution :	16 bits
Isolation galvanique :	1000 V via opto-coupleur du PC vers la périphérie
Plages d'entrées :	programmable par logiciel pour chaque canal 0-10 V, ±10 V, 0-5 V, ± 5 V, 0-2 V, ± 2 V, 0-1 V, ± 1 V 0-20 mA (option)
Amplification :	programmable par logiciel (x1, x2, x5, x10)
Taux d'échantillonnage :	400 kHz par entrée
Trigger :	via logiciel, timer, événement externe (entrée 24 V)
Transfert de données :	Données vers le PC via mémoire FIFO, Interruption en fin de conversion, Transfert DMA en fin de conversion
Interruptions :	Fin de conversion, à expiration du Timer, fin de séquence

E/S numériques

Nombre de canaux d'E/S :	4 entrées numériques, 24 V, 4 sorties numériques, 24 V, 50 mA typ., collecteur ouvert
Niveau logique « 0 » :	0-13 V
Niveau logique « 1 » :	16-30 V
Isolation galvanique :	1000 V via opto-coupleur du PC vers la périphérie

Immunité aux interférences

Le produit est conforme à la directive européenne concernant la compatibilité électromagnétique (CEM). Les tests sont réalisés par un laboratoire certifié CEM en accord avec la norme de l'EN 61326 (IEC 61326). Les valeurs limites sont définies par la directive européenne concernant la compatibilité électromagnétique (CEM). Les rapports de test sont disponibles sur demande.

Configurations PC requises et conditions environnementales

Dimensions (mm):	175 x 99
Bus système :	PCI 32 bits 3,3/5V selon la spécification 2.2 (PCISiG)
Espace :	1 slot PCI pour entrées analogiques, 1 slot pour E/S numériques
Tension d'alimentation :	+5 V, ±5 % du PC
Consommation en courant :	1,55 A typ.
Connecteur en façade :	Connecteur mâle D-Sub à 15 broches pour entrées analogiques Connecteur femelle à 15 broches pour E/S numériques
Température de fonctionnement :	0 à 60 °C (avec ventilation forcée)

Schéma synoptique simplifié

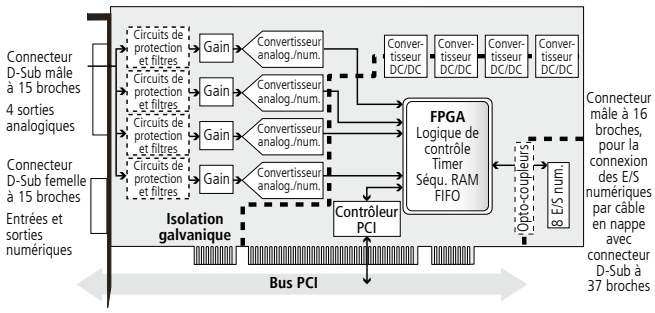

Brochage an. – connecteur D-Sub mâle à 15 broches

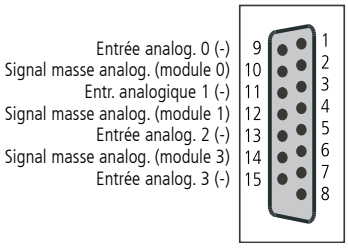

Brochage num. – connecteur D-Sub femelle à 15 broches

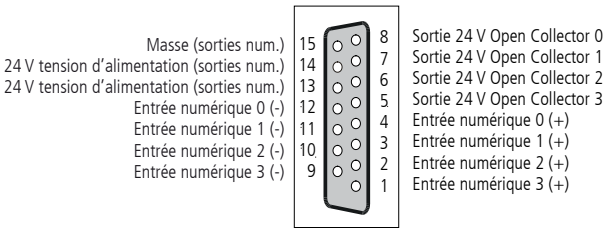

Connectique ADDI-DATA

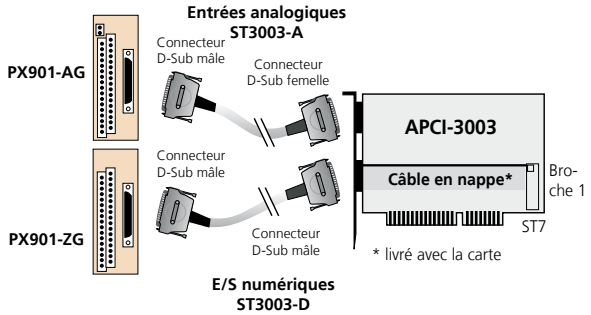

Références de commande

APCI-3003

Carte entrées analogiques, isolation galvanique, 4 entrées diff., 16 bits.
Manuel technique et pilotes inclus

Versions

APCI-3003 : 4 entrées différentielles, acquisition simultanée, 8 entrées/sorties numériques, 24 V

Options

Veuillez indiquer le nombre de canaux

Option PC-Diff : Entrée courant pour 1 canal différentiel 0(4)-20 mA

Option DF : Filtre de haute précision pour 1 canal

Accessoires

PX901-AG : Bloc de jonction à vis avec diodes transil et boîtier, pour rail DIN, pour la connexion des entrées analogiques

ST3003-A : Câble rond blindé, connexion à PX901-AG

PX901-ZG : Bloc de jonction à vis pour la connexion des E/S numériques, pour rail DIN

ST3003-D : Câble rond blindé, connexion à un PX901-ZG