Carte E/S numériques, isolation galvanique, 64 entrées/sorties numériques, 24 V

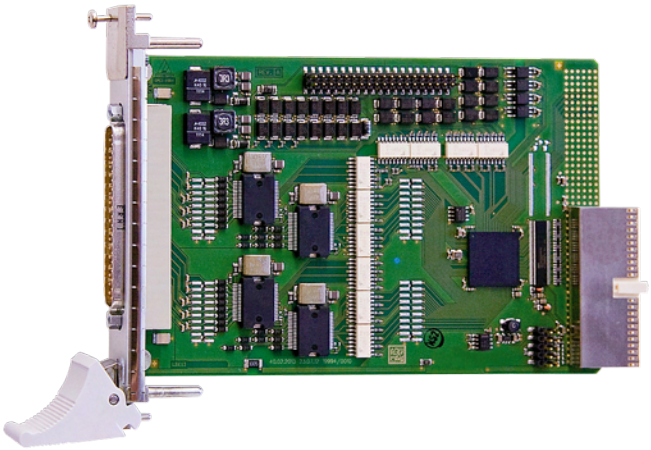

CPCI-1564

32 entrées numériques, 24 V,
dont 16 entrées interruptibles, filtrées

32 sorties numériques, 24 V,
500 mA/canal, filtré

Isolation galvanique 1000 V

Watchdog, timer, 3 compteurs 32 bits 500 kHz max.

Remise à «0» des sorties à la mise sous tension

RoHS 2002/95/CE

CompactPCI™ 32 bits

Bus PCI EXPRESS page 126

Bus PCI page 162

URS-1500-6U
Équerre 6U

Windows
Pilotes 64/32 bits

LabVIEW™
sur demande

Caractéristiques techniques

- CompactPCI 3,3 V ou 5V

Entrées

- 32 entrées numériques opto-isolées, 24 V, dont 16 entrées interruptibles et 3 entrées de comptage
- Entrées organisées en 4 groupes de 8 canaux avec une ligne de masse séparée pour chaque groupe
- Protection contre les inversions de polarité
- Toutes les entrées sont filtrées

Sorties

- 32 sorties numériques opto-isolées, 11 V à 36 V
- Courant de sortie par canal 500 mA
- Watchdog pour la remise à «0» des sorties
- Remise à «0» des sorties à la mise sous tension
- Somme des courants pour 8 sorties 1,85 A
- Fusible de remise à zéro automatique (sécurité électronique)
- Courant de court-circuit par sortie max. 1,7 A
- Protection contre les surchauffes et les surtensions
- Sorties de puissance 24 V avec diodes de protection et filtres
- Condensateurs de filtrage contre les ondes électromagnétiques
- Tension d'alimentation ext. 24 V filtrée
- Les sorties sont coupées lorsque la tension externe de 24 V chute en dessous de 5 V

Sécurité

- Isolation galvanique 1000 V
- Ligne de fuite IEC 61010-1
- Protection contre les effets transitoires rapides (burst), les surtensions, les décharges électrostatiques et les interférences de haute fréquence

Principe de connexion des sorties

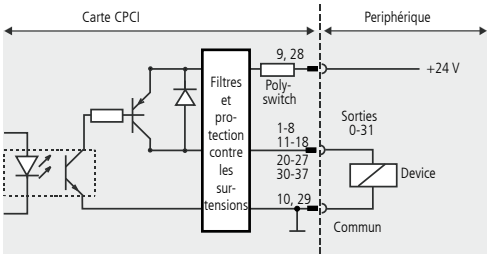

- Interruption déclenchée via compteur, timer
- Ligne de masse séparée pour les entrées et les sorties

Applications

- Contrôle d'E/S industriel

- Couplage d'automates programmables
- Commutation de signal
- Interface vers les relais électromécaniques
- Bancs de test automatiques
- Surveillance de l'état (marche/arrêt) de moteurs, lampes, ...
- Watchdog
- Interface vers les machines
- ...

Pilotes

Produit livré avec un CD-ROM avec les pilotes et exemples de programmation suivants.

Pilotes standard pour :

- Linux
- Pilotes 32 bits pour Windows 8 / 7 / Vista / XP / 2000
- Pilotes 64 bits signés pour Windows 8 / 7 / XP
- Utilisation temps réel sous Linux et Windows sur demande

Pilotes et exemples pour les compilateurs et logiciels suivants :

- C#.NET, C

Sur demande :

Autres systèmes d'exploitation, compilateurs et exemples

Tous les pilotes sont disponibles sur **www.addi-data.fr**, rubrique Téléchargement.

* Informations produit provisoires

Tél. : +33 3 88 23 71 57
Fax : +33 3 88 23 70 00
contact@addi-data.fr
www.addi-data.fr

ADDI-DATA®
SPIRIT OF EXCELLENCE

Spécifications*

Entrées numériques

Nombre d'entrées :	32; séparées en 4 blocs de masse Entrée : 0-7, 8-15, 16-23, 24-31 - 0-3 : entrées de comptage rapides, 500 kHz - 4-19 : entrées interruptibles	
Isolation galvanique :	Via opto-coupleur, 1000 V	
Tension nominale 24 V (CPCI-1564) :	Entrées numériques	Entrées de comptage
Courant d'entrée à 24 V :	1,96 mA typ.	6,6 mA typ.
Niveau d'entrée logique :		
UH max :	30 V	
UH min. :	19 V	
UL max. :	14 V	
UL min. :	0 V	

Sorties numériques

Nombre de sorties :	32, isolation galvanique jusqu'à 1000 V
Type de sorties :	High-Side (charge à la masse) selon IEC 1131-2
Tension nominale :	24 V (CPCI-1564); et 5 V (CPCI-1564-5V)
Tension d'alimentation :	11 V à 36 V, min. 5 V (via connecteur en façade)
Courant max. pour 8 sorties :	1,85 A
Courant de sortie/sortie :	500 mA max.
Courant de court-circuit/sortie Arrêt à 24 V, R_{load} = 10 mΩ :	1,7 A max.
Résistance RDS ON :	0,4 Ω max.
Temps d'établissement :	40 µs typ.
Temps de coupure :	470 µs typ.
Surchauffe (arrêt) :	130 °C (composant)
Hystérésis thermique :	15 °C (composant)

Sécurité

Arrêt logique :	Les sorties sont coupées lorsque la tension ext. de 24 V chute en dessous de 5 V.
Diagnostic :	Bit d'état ou interruption vers le PC
Timer :	12 bits
Watchdog :	8 bits, programmable par le timer de 20 ms à 5 s en pas de 20 ms

Immunité aux interférences

Le produit est conforme à la directive européenne concernant la compatibilité électromagnétique (CEM). Les tests sont réalisés par un laboratoire certifié CEM en accord avec la norme de l'EN 61326 (IEC 61326). Les valeurs limites sont définies par la directive européenne concernant la compatibilité électromagnétique (CEM). Les rapports de test sont disponibles sur demande.

Configurations PC requises et conditions environnementales

Dimensions :	160 x 100 mm
Système bus :	CompactPCI 32 bits (tension de signal 5 V)
Espace :	1 slot CompactPCI 3U (uniquement pour 3HE)
Tension d'alimentation :	+5 V, ± 5 %, 3,3 V du système CompactPCI
Consommation en courant :	395 mA ± 15 mA typ.
Connecteur en façade :	Connecteur mâle D-Sub à 37 broches pour 32 sorties numériques, Connecteur mâle D-Sub à 37 broches pour 32 entrées numériques (uniquement pour 6HE)
Connecteur supplémentaire :	Connecteur mâle à 37 broches sur équerre pour 32 entrées numériques (uniquement 3HE)
Température de fonctionnement :	–40 °C à +85 °C (avec ventilation forcée)

Schéma synoptique simplifié

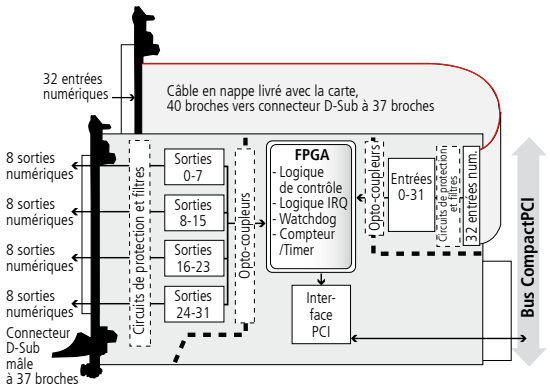

Brochage – connecteur mâle D-Sub à 37 broches

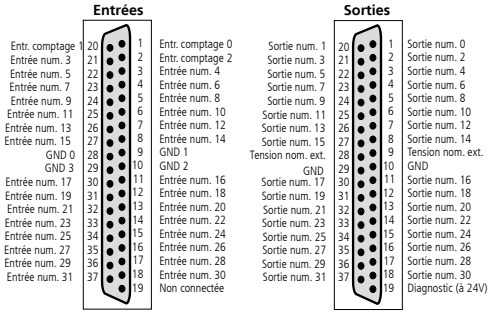

Connectique ADDI-DATA

Exemple 1 :
- Connexion des entrées (câble en nappe)
- Connexion des sorties par bloc de jonction à vis PX901-DG ou PX9000

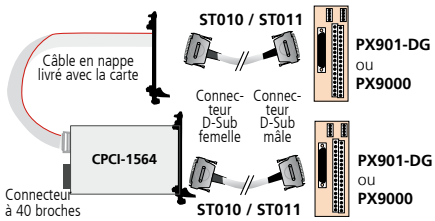

Exemple 2 :
Connexion des sorties par la carte de sorties relais PX8500-G cascadée en 32 relais

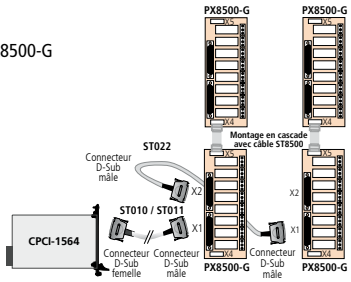

Références de commande

CPCI-1564

Carte E/S numériques, 64 entrées/sorties numériques, isolation galvanique, 24 V. Manuel technique et pilote inclus

Accessoires

URS-1564-6U : Équerre 6U pour le montage dans un châssis 6U
PX901-D : Bloc de jonction à vis
PX901-DG : Bloc de jonction à vis, pour rail DIN
PX9000 : Bloc de jonction à vis à 3 étages
PX8500-G : Carte de sortie relais pour rail DIN, montage en cascade possible
ST010 : Câble rond, blindé, torsadé par paires, 2 m
ST011 : Câble rond, blindé, torsadé par paires, 5 m
ST010-S : Comme ST010, pour les courants élevés (alimentation 24 V séparée)
ST022 : Câble rond entre PX8500 et PX901, blindé, 2 m
ST8500 : Câble en nappe pour le montage en cascade de deux PX8500

* Informations produit provisoires