Digitale Eingabekarte, galvanisch getrennt, 32 digitale Eingänge, 24 V, für PCI-Express

Neu!*

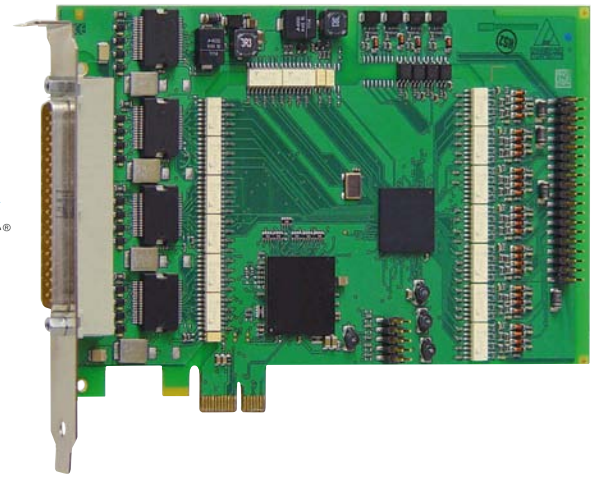

APCIe-1032

PCI-Express-Schnittstelle

32 digitale Eingänge, 24 V,
davon 16 interruptfähige Eingänge

Galvanische Trennung 1000 V

Eingangsfilter

Verpolungsschutz

Anschluss über industrietaugliche D-Sub-Stecker

RoHS 2002/95/EG

Auch für PCI
Siehe Seite 166

Windows
64-/32-Bit Treiber

LabVIEW™

LabWindows/CVI™

DASYLab10
Data Acquisition System Laboratory

DIAdem

Technische Merkmale

- Stecker- und softwarekompatibel zur APCI-1032 für den PCI-Bus.
- Monitoringprogramm zum Prüfen und Einstellen der Kartenfunktionen

Eingänge

- 32 optoisolierte Eingänge, 24 V, davon 16 interruptfähige Eingänge
- Verpolungsschutz
- Alle Eingänge sind gefiltert

Sicherheitsmerkmale

- Galvanische Trennung 1000 V
- Kriechstrecke IEC 61010-1
- Schutz gegen schnelle Transienten (Burst), Überspannung, elektrostatische Entladung und hochfrequente Störeinstrahlung

Anwendungen

- Industrielle E/A-Steuerung
- Signalschaltung
- Interface zu elektromechanischen Relais
- Automatische Testeinrichtungen
- EIN/AUS Überwachung von Motoren, Lampen...
- Interface zu Maschinen
- ...

Schutzbeschaltung für die Eingangskanäle

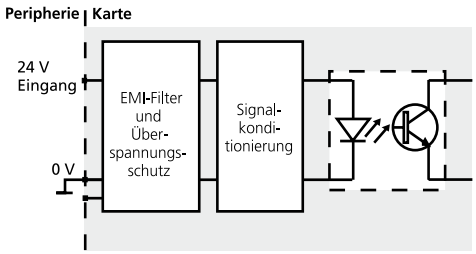

Softwaretreiber

Zum Lieferumfang gehört eine CD-ROM mit folgenden Softwaretreibern und Programmierbeispielen:

Standardtreiber für:

- Linux
- 32-Bit Treiber für Windows 8 / 7 / Vista / XP / 2000
- Signierte 64-Bit Treiber für Windows 8 / 7 / XP
- Echtzeiteinsatz unter Linux und Windows auf Anfrage
- RTX-Treiber (Echtzeit)

Treiber und Samples für folgende Compiler und Software-Pakete:

- .NET
- Microsoft VC++ • Borland C++
- Visual Basic • Delphi
- LabVIEW • LabWindows/CVI • DIAdem

Auf Anfrage:

Weitere Betriebssysteme, Compiler und Samples

Treiberdownload: www.addi-data.de/downloads

*Vorläufige Produktinformation

Tel.: +49 7229 1847-0
Fax: +49 7229 1847-222
info@addi-data.com
www.addi-data.de

ADDI-DATA®
SPIRIT OF EXCELLENCE

Spezifikationen*

Digitale Eingänge

Anzahl der Eingänge: (Masse gemeinsam gemäß IEC 1131-2)	32 digitale Eingänge
davon interruptfähige Eingänge:	16 (input 0 to 15)
Galvanische Trennung:	1000 V über Optokoppler, vom PC zur Peripherie
Compare Logik:	AND und OR-Mode
Nominalspannung:	24 V
Eingangsstrom:	6 mA bei 24 V, typisch
Eingangsfrequenz (max.):	5 kHz bei 24 V
Signalverzögerung:	70 µs (bei 24 V)
Logische Eingangspegel:	U nominal: 24 V UH (max.): 30 V UH (min.): 19 V UL (max.): 14 V UL (min.): 0 V
Filter/Schutzbeschaltung:	Eingangsfilter, Transildiode, RC-Filter, Z-Diode, Optokoppler

Störsicherheit

Das Produkt entspricht den Anforderungen der europäischen EMV-Richtlinie. Die Prüfungen wurden nach der zutreffenden Norm aus der Reihe EN 61326 (IEC 61326) von einem akkreditierten EMV-Labor durchgeführt. Die Grenzwerte werden im Sinne der europäischen EMV-Richtlinie für eine industrielle Umgebung eingehalten. Der EMV-Prüfbericht kann angefordert werden.

PC-Systemanforderungen und Umgebungsbedingungen

Abmessungen:	149 x 99 mm
Systembus:	nach PCI Express Base Specification, Revision 1.0a (PCI Express 1.0a)
Platzbedarf:	1-/4-Lane PCI-Express-Steckplatz
Betriebsspannung:	+ 3,3 V vom PC
Stromverbrauch:	Eingänge inaktiv 320 mA ± 10 %, typisch 8 Eingänge aktiv 400 mA ± 10 %, typisch
Frontstecker:	37-pol. D-Sub-Stiftstecker
Temperaturbereich:	0 bis 60 °C (mit Zwangsbelüftung)

Vereinfachtes Blockschaltbild

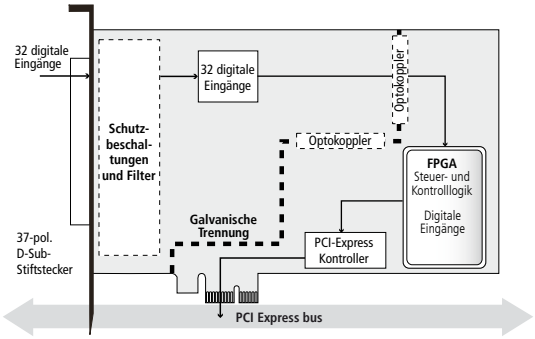

Pinbelegung – 37-pol. D-Sub-Stiftstecker

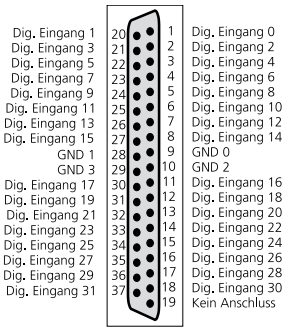

ADDI-DATA Anschlusstechnik

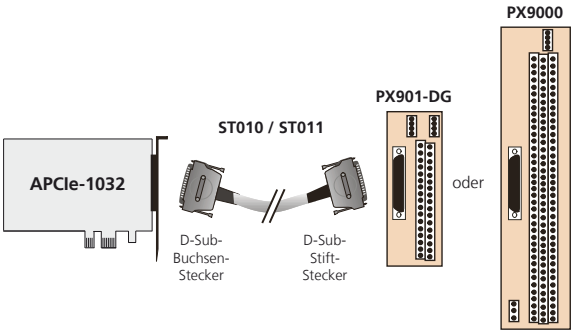

Bestellinformationen

APCIe-1032

Digitale Eingabekarte, galvanisch getrennt, 32 digitale Eingänge, 24 V, für PCI-Express. Inkl. Referenzhandbuch und Softwaretreiber.

Zubehör

PX901-D: Anschlussplatine mit Schraubklemmen, LED Statusanzeige

PX901-DG: Anschlussplatine mit Schraubklemmen, LED Statusanzeige, für DIN-Hutschiene

PX9000: 3-Stock Anschlussplatine mit Schraubklemmen für DIN-Hutschiene, mit LED Statusanzeige

ST010: Standardrundkabel, geschirmt, paarig verseilt, 2 m

ST011: Standardrundkabel, geschirmt, paarig verseilt, 5 m

*Vorläufige Produktinformation